INFO

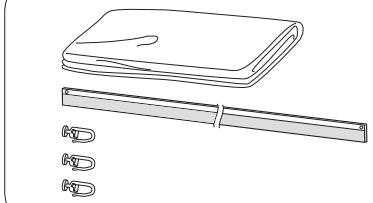

A

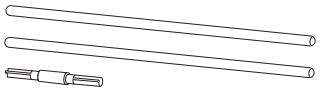

oder • or • of • lub
veya • oppure
ou bien • ori
или • abo • nebo
vagy • eller • tai

B

①

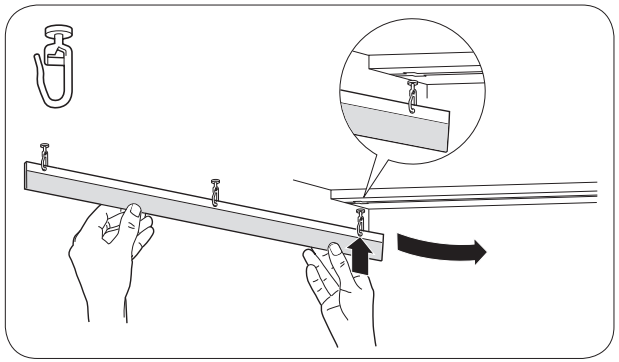

②

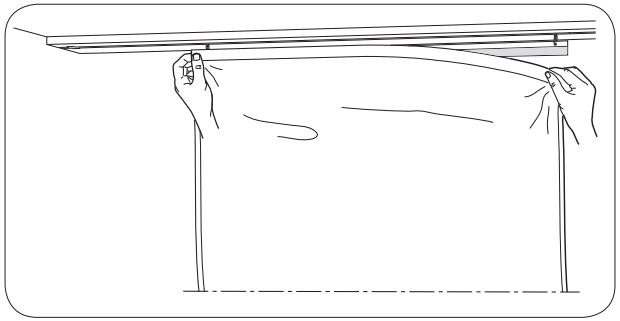

③

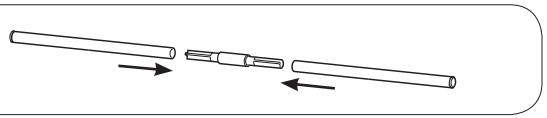

④

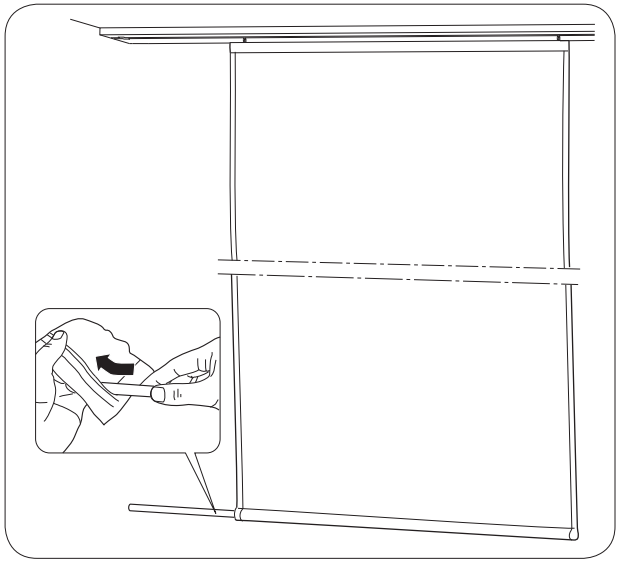

B-Nr.: 7965
HC/01.13